ALARGAMENTO DO CANAL
Esc 1:50

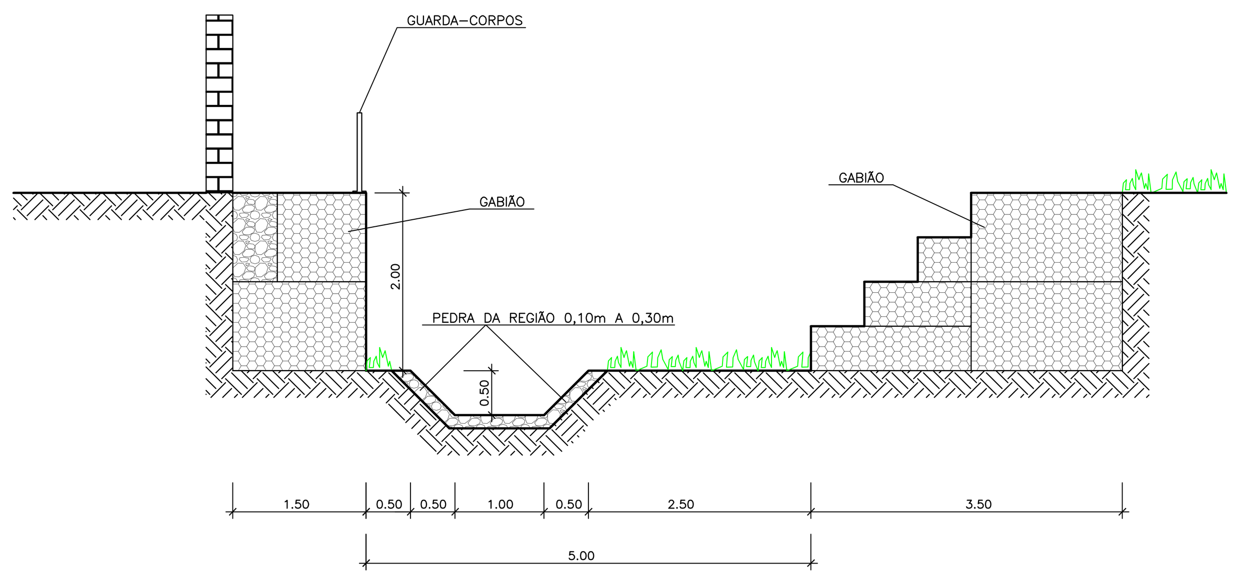

PASSADIÇO NO CONDOMINIO

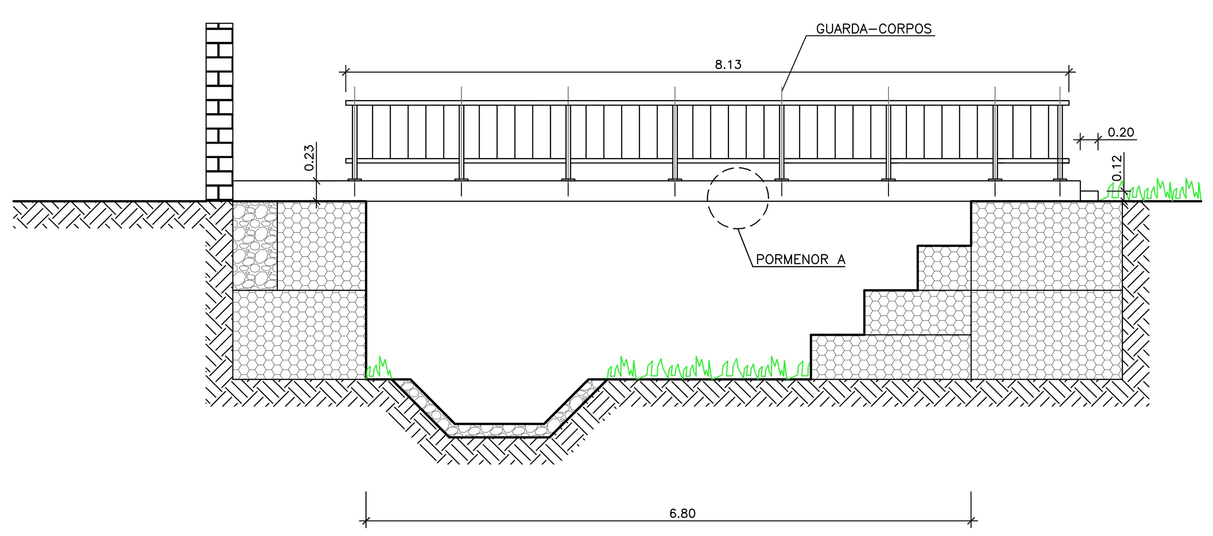

ALÇADO
ESC. 1/50

LAJE AVEOLADA–PE180G (TIPO MAPREL)

PORMENOR A
ESC. 1/10

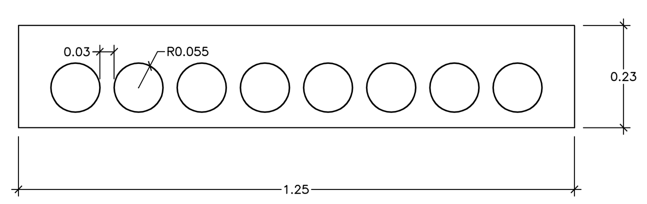

NOTAS:
– MATERIAIS: Betão C40/50
Aço A500NR

DUPLICAÇÃO DA PASSAGEM HIDRÁULICA

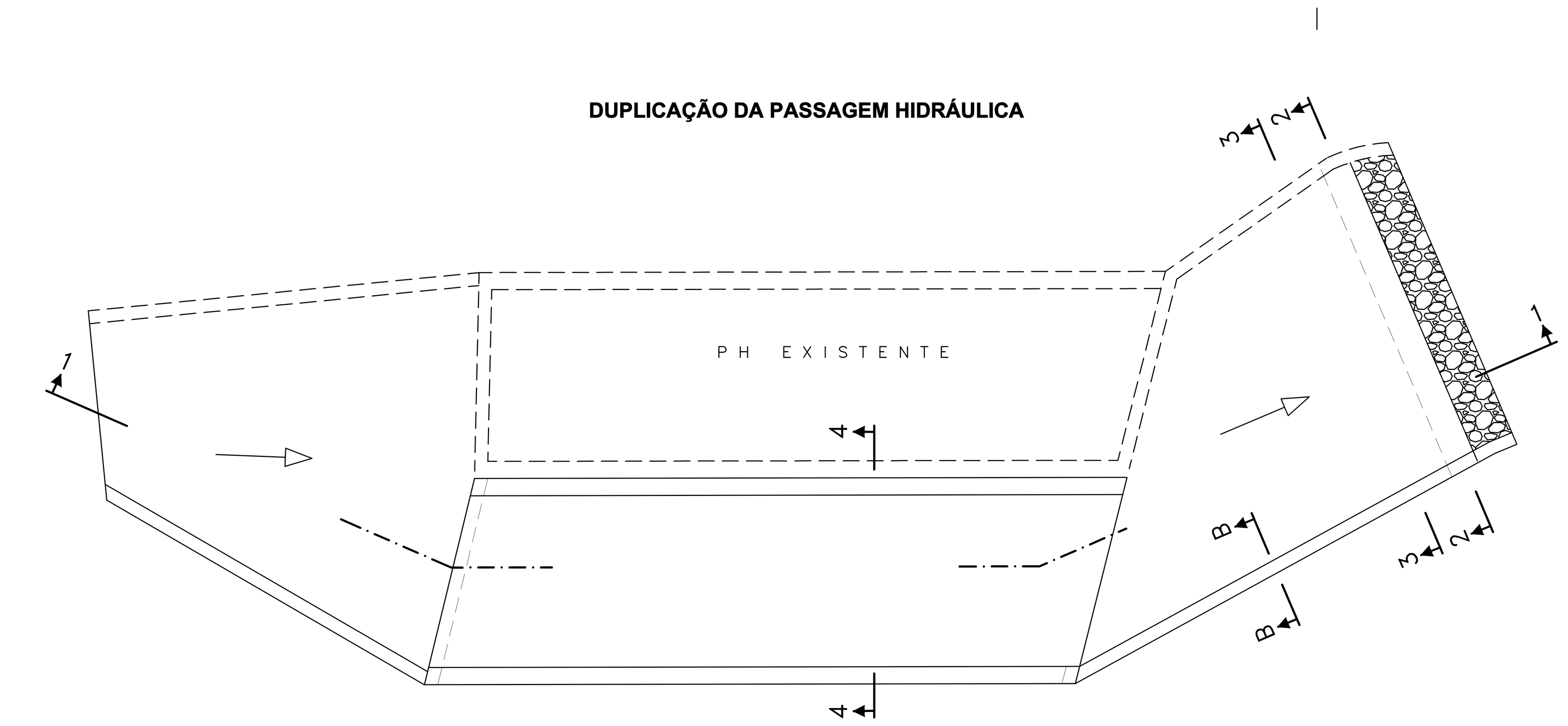

PLANTA
Esc 1:100

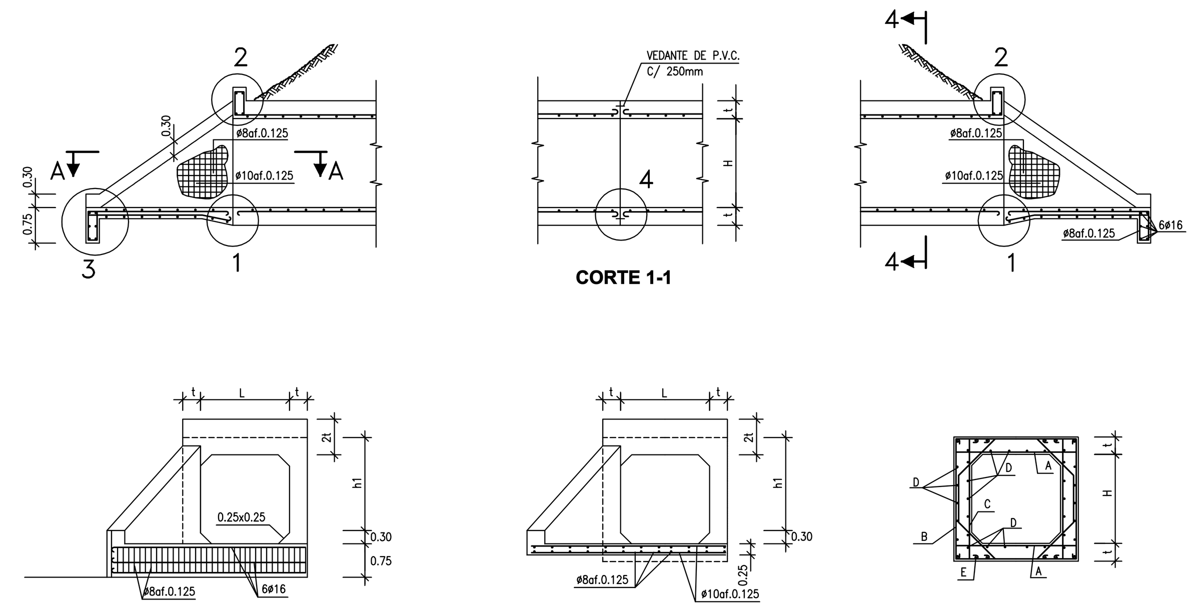

CORTE 1-1

CORTE 2-2

CORTE 3-3

CORTE 4-4

CORTE A-A
Esc 1:40

PORMENOR 1
Esc 1:40

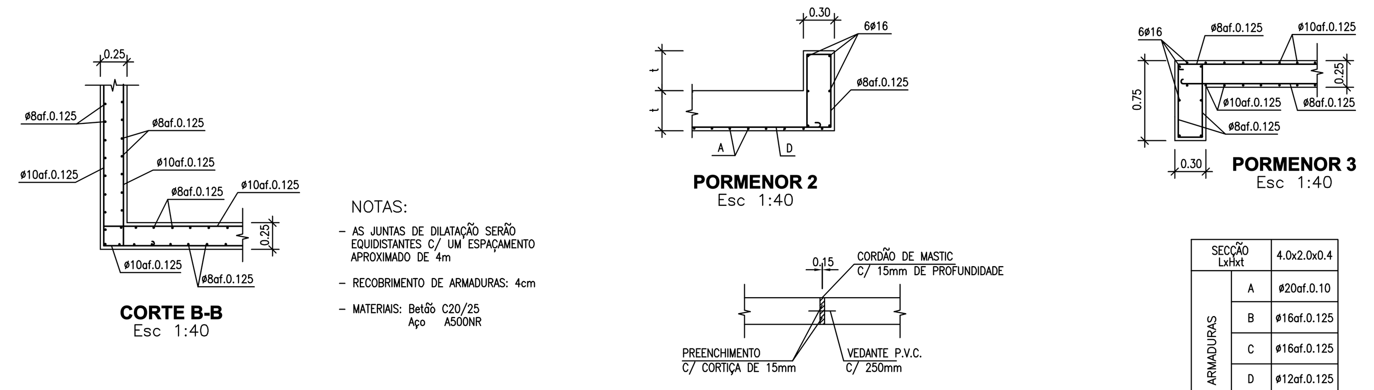

CORTE B-B
Esc 1:40

NOTAS:
– AS JUNTAS DE DILATAÇÃO SERÃO EQUIDISTANTES C/ UM ESPAÇAMENTO APROXIMADO DE 4m
– RECOBRIMENTO DE ARMADURAS: 4cm
– MATERIAIS: Betão C20/25
Aço A500NR

PORMENOR 2
Esc 1:40

PORMENOR 3
Esc 1:40

PORMENOR 4

SECÇÃO LxHxt		4.0x2.0x0.4
ARMADURAS	A	ø20af.0.10
	B	ø16af.0.125
	C	ø16af.0.125
	D	ø12af.0.125
	E	ø12af.0.125

Esc 1:20

GUARDA-CORPOS METÁLICO
(PASSADIÇO / PASSAGEM HIDRÁULICA)
ESC. 1/20

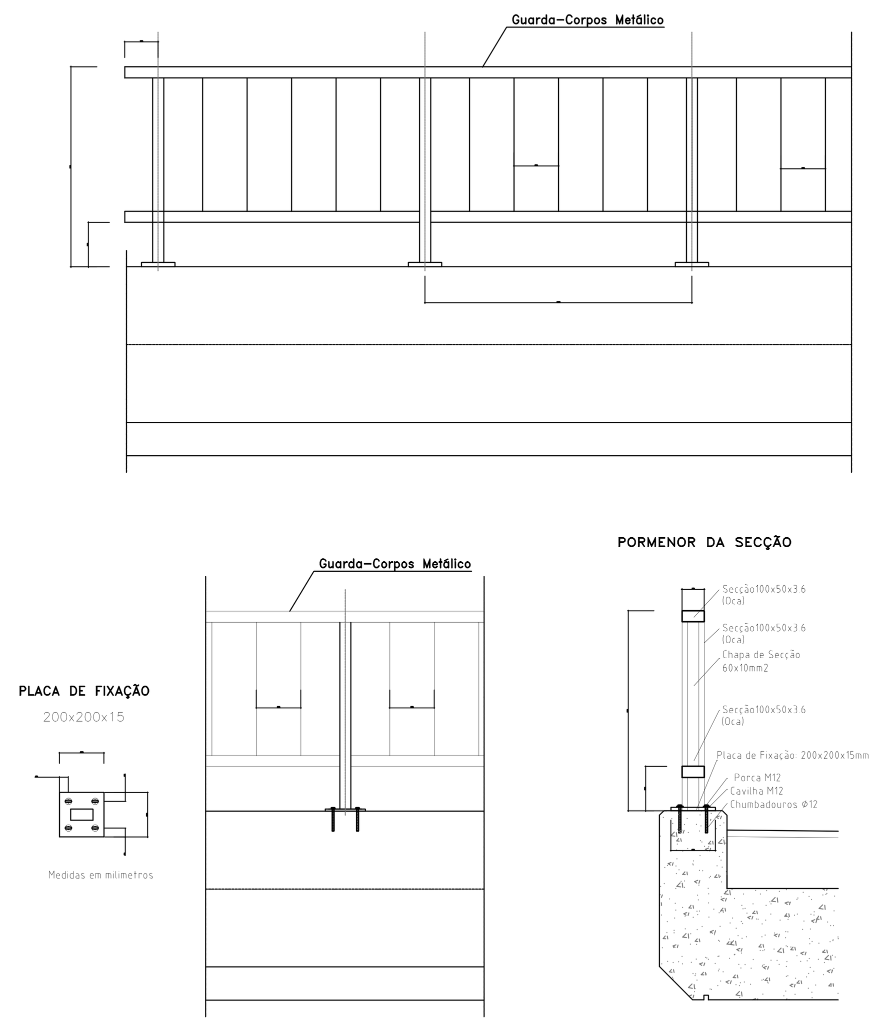

Cascais
Câmara Municipal

DPT
Departamento de Planeamento do Território

DORT Divisão de Ordenamento do Território

Parceiros

Colaboração
atelier de arquitectura – arquitecto paulo bernardo, lda

TECHNOEDIF Engenharia

PROJECTISTA

Obs.:
>

Assunto
> ESTUDO HIDROLÓGICO DA RIBEIRA DE SASSOEIROS

Local
> SASSOEIROS - CARCAVELOS

Projecto
> PROJECTO DE HIDRÁULICA

Peça
> SITUAÇÃO TRANSFORMADA
> CANAL DO ALDEAMENTO DAS ENCOSTAS CORTES E PORMENORES

Fase
> EMISSÃO PARA APROVAÇÃO / ACTUALIZAÇÃO

O Director de Projecto
> CLÁUDIA PEREIRA 26/02/2010

O Técnico
> FREDERICO BROTAS CARVALHO

Escala > 1:50 **Data** > MAIO 2010

Código > 1 8 2 7 - D W - 1 4 4 2 - 2 0 6 **Revisão** B

CÂMARA MUNICIPAL
REGISTO
20 DEZ. 2010
CASCAIS