ALARGAMENTO DO CANAL
Esc 1:50

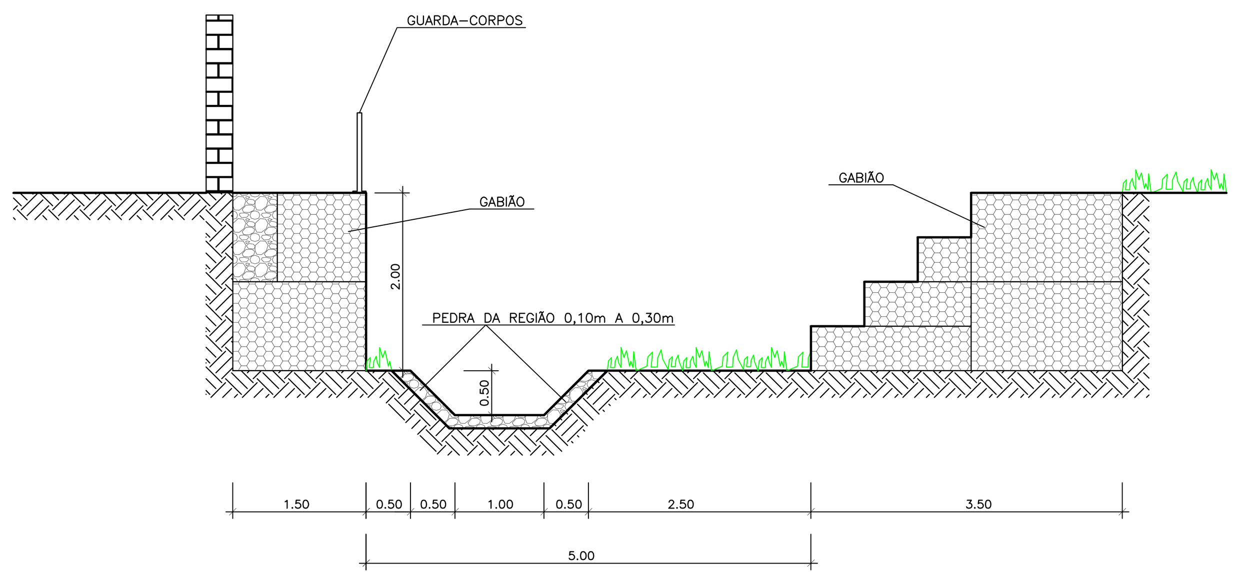

PASSADIÇO NO CONDOMINIO

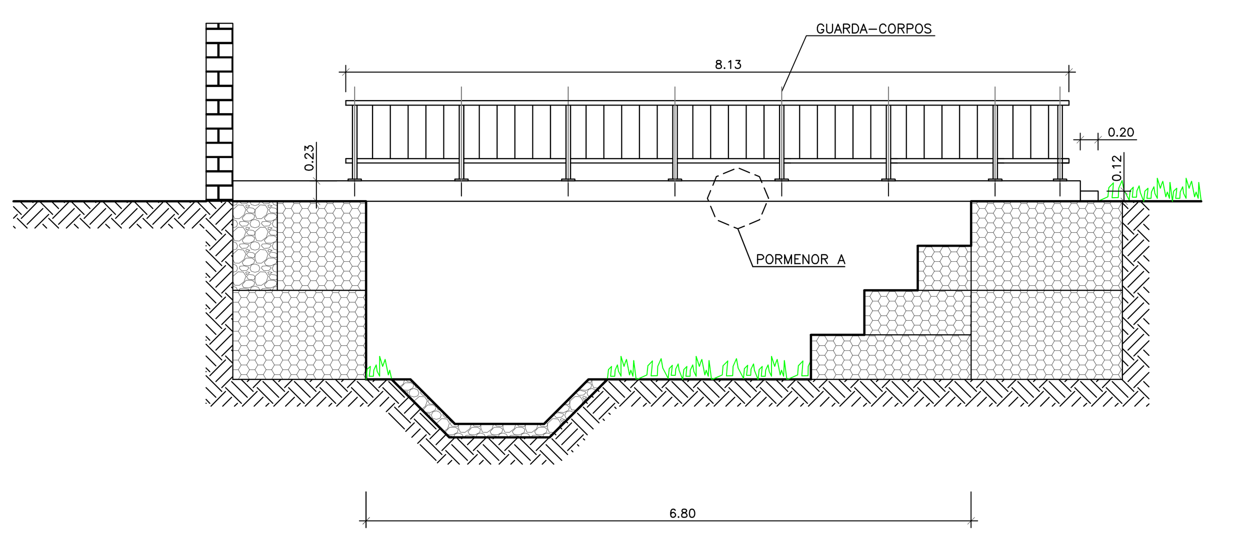

ALÇADO
ESC. 1/50

LAJE AVEOLADA-PE180G (TIPO MAPREL)

PORMENOR A
ESC. 1/10

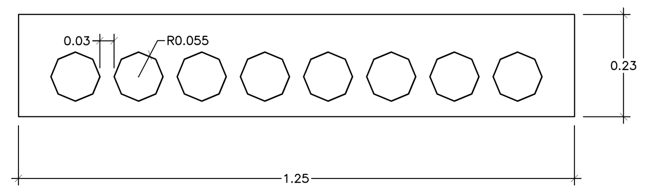

NOTAS:
- MATERIAIS: Betão C40/50
  Aço A500NR

DUPLICAÇÃO DA PASSAGEM HIDRÁULICA

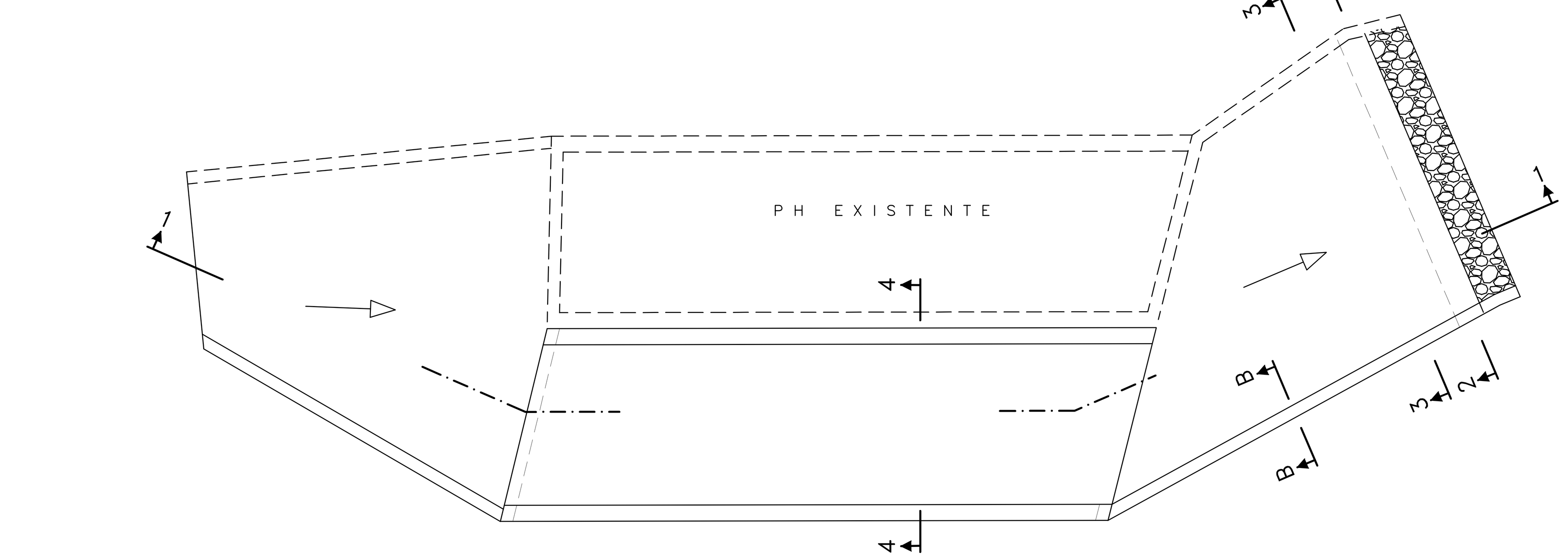

PLANTA
Esc 1:100

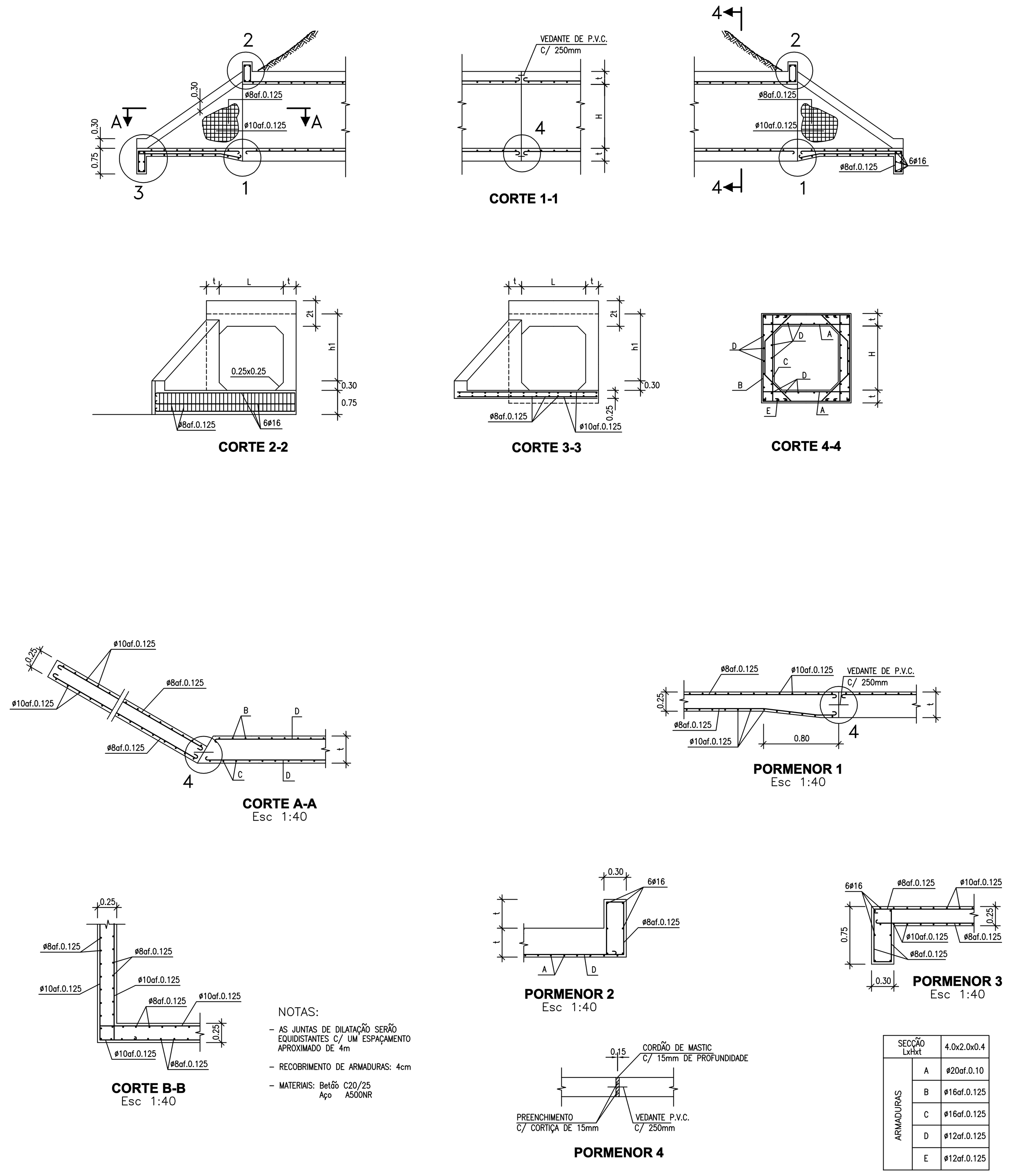

NOTAS:
- AS JUNTAS DE DILATAÇÃO SERÃO EQUIDISTANTES C/ UM ESPAÇAMENTO APROXIMADO DE 4m
- RECOBRIMENTO DE ARMADURAS: 4cm
- MATERIAIS: Betão C20/25
  Aço A500NR

SECÇÃO LxHxt		4.0x2.0x0.4
ARMADURAS	A	ø20af.0.10
	B	ø16af.0.125
	C	ø16af.0.125
	D	ø12af.0.125
	E	ø12af.0.125

Esc 1:20

GUARDA-CORPOS METÁLICO
(PASSADIÇO / PASSAGEM HIDRÁULICA)
ESC. 1/20

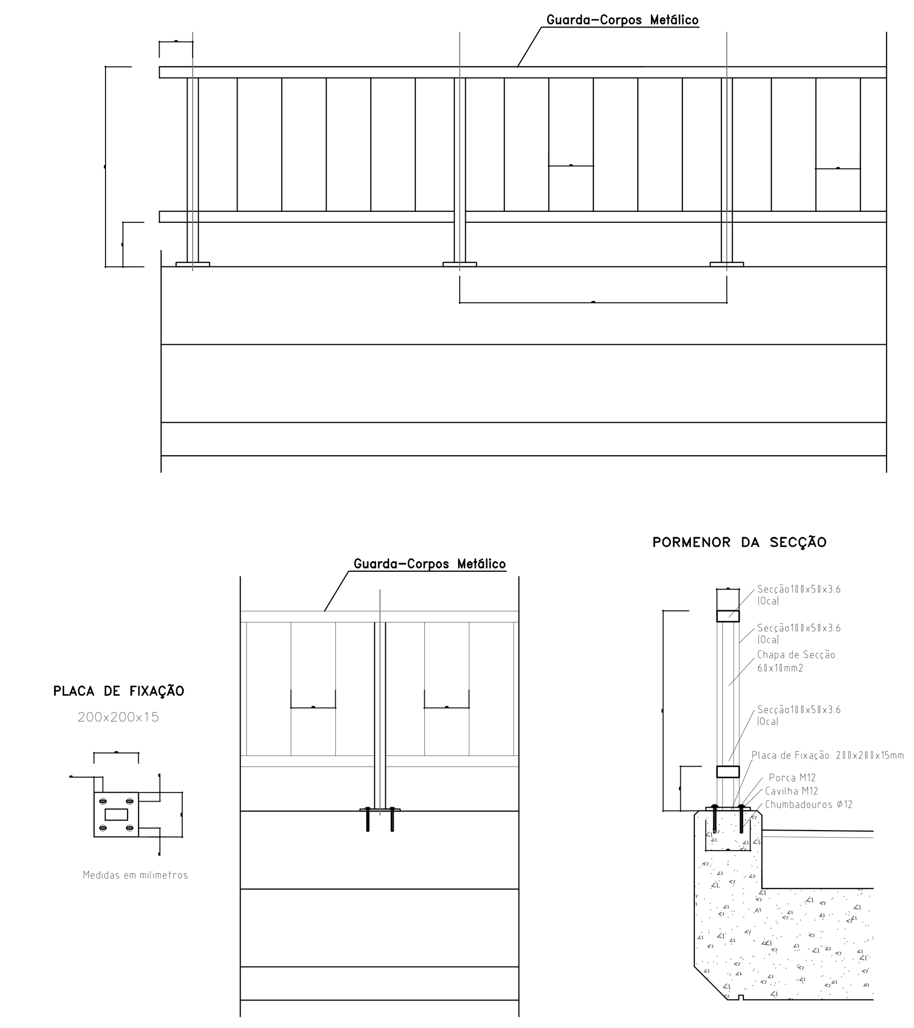

Cascais
Câmara Municipal

DPE Departamento de Planeamento Estratégico

DORT Divisão de Ordenamento de Território

Parceiros

Colaboração
atelier de arquitectura – arquitecto paulo bernardo, lda

TECHNOEDIF Engenharia

PROJECTISTA

Obs.:
>

Assunto
> ESTUDO HIDROLÓGICO DA RIBEIRA DE SASSOEIROS

Local
> SASSOEIROS - CARCAVELOS

Projecto
> PROJECTO DE HIDRÁULICA

Peça
> SITUAÇÃO TRANSFORMADA
> CANAL DO ALDEAMENTO DAS ENCOSTAS CORTES E PORMENORES

Fase
> EMISSÃO PARA APROVAÇÃO / ACTUALIZAÇÃO

O Director de Projecto
> CLÁUDIA PEREIRA 26/02/2010

O Técnico
> FREDERICO BROTAS CARVALHO

Escala > 1:50 **Data** > FEVEREIRO 2010

Código > 1 8 2 7 - D W - 1 4 4 2 - 2 0 6 **Revisão** A

CÂMARA MUNICIPAL CASCAIS 20 DEZ. 2010